Амперметр RUICHI 10A (48x48), вертикальный

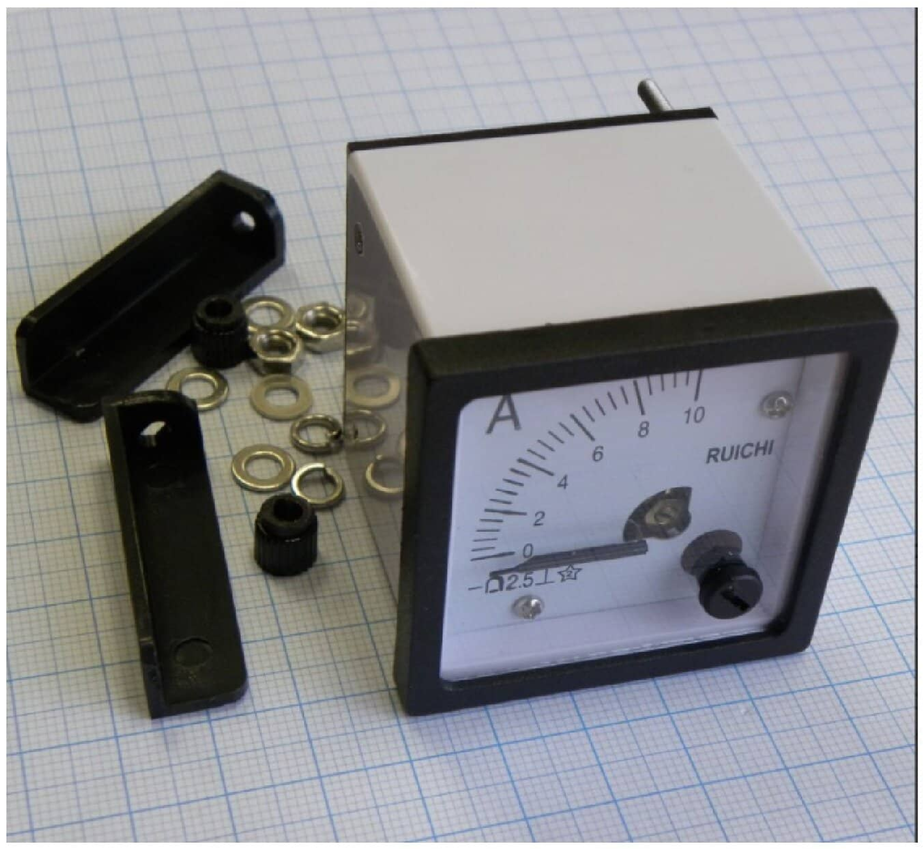

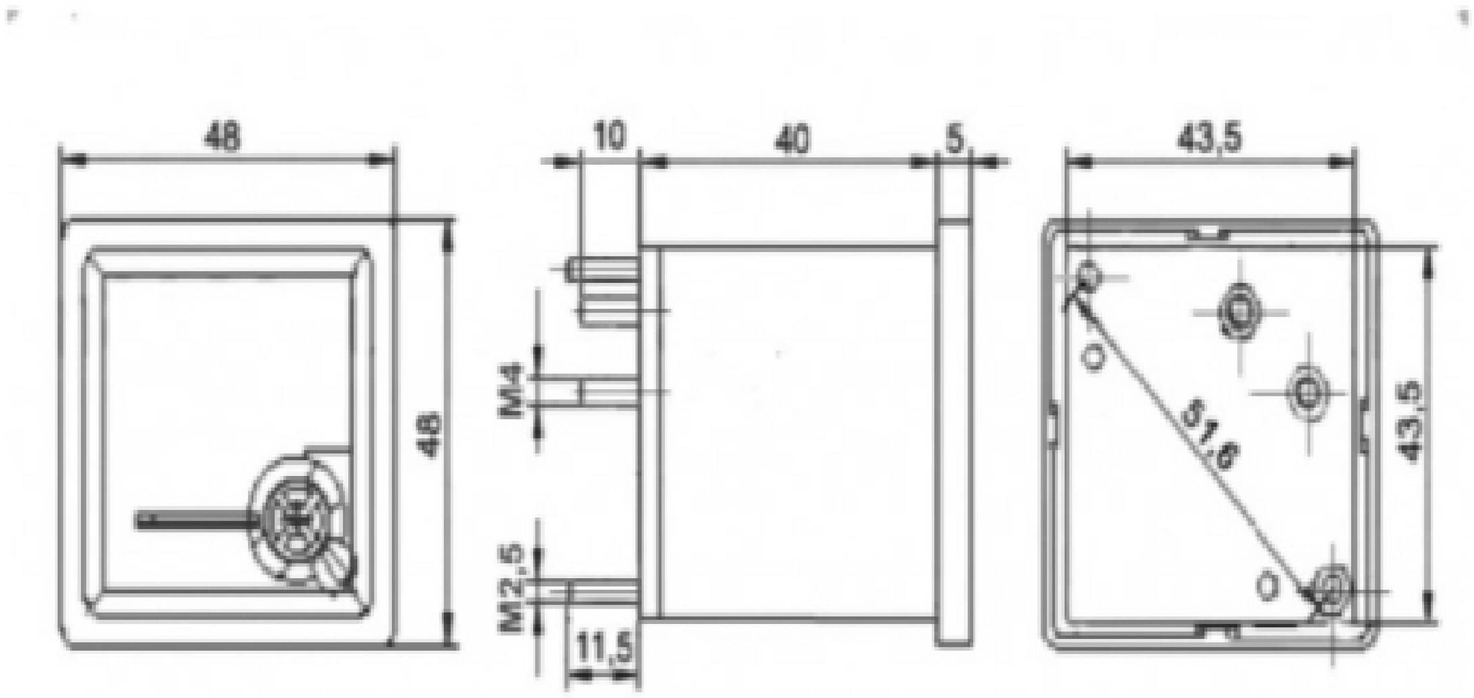

Амперметр стрелочного типа — аналоговый щитовой прибор, предназначенный для измерения постоянного тока до 10А.Обладает большим сроком службы. Устанавливается в щиты различного назначения.

Высота	48 мм
Глубина	45 (корпус); 56,5 (полная) мм
Класс точности	2,5
Положение	вертикальное
Предел измерений	10 А
Размер установочного отверстия	44 x 44 мм
Тип	амперметр
Ширина	48 мм