DI - для наколки на кабель

Общие технические характеристики:

- **Материал контактов:** фосфористая бронза
- **Материал изолятора:** полистирол, усиленный стекловолокном
- **Предельный ток:** 5 А
- **Предельное напряжение:** 1000 В в течение 1 минуты
- **Сопротивление изолятора:** не менее 1000 МОм
- **Сопротивление контактов:** не более 0,1 Ом
- **Допустимые температуры:** -55...+105°С

Пример обозначения: DB-15M

DI	15	M
Обозначение серии	Количество контактов 9, 15, 25, 37	M - вилка F - розетка

Габаритные размеры вилок DI-9 (15, 25, 37)

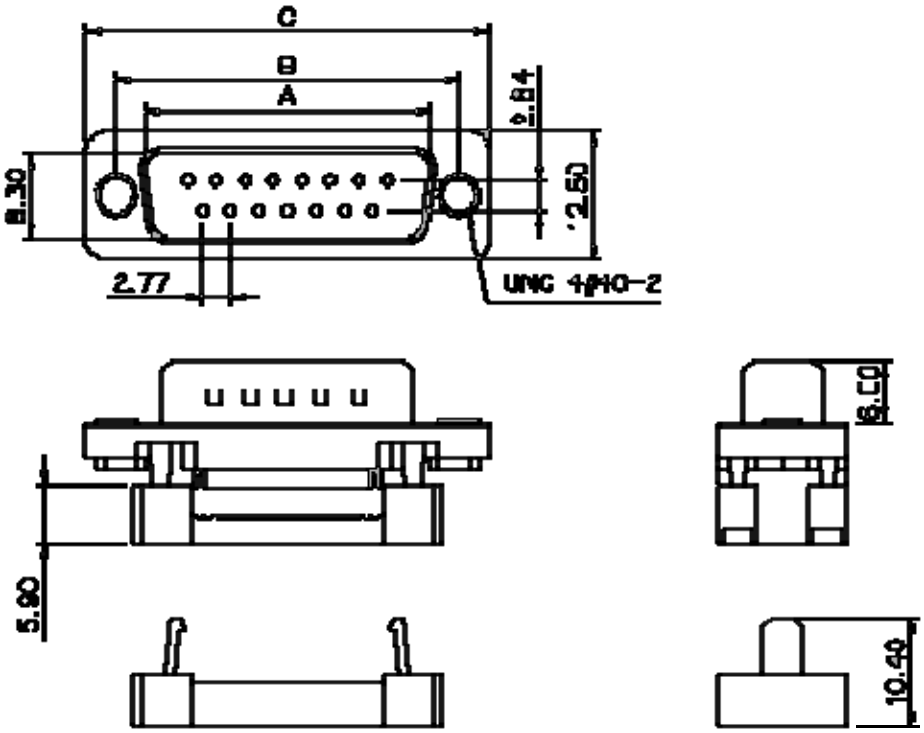

Количество контактов	A	B	C
9	16.92	25.00	30.80
15	25.25	33.30	39.20
25	38.96	47.10	53.10
37	55.42	63.50	69.40

Габаритные размеры (чертеж) розеток DI-9 (15, 25, 37)

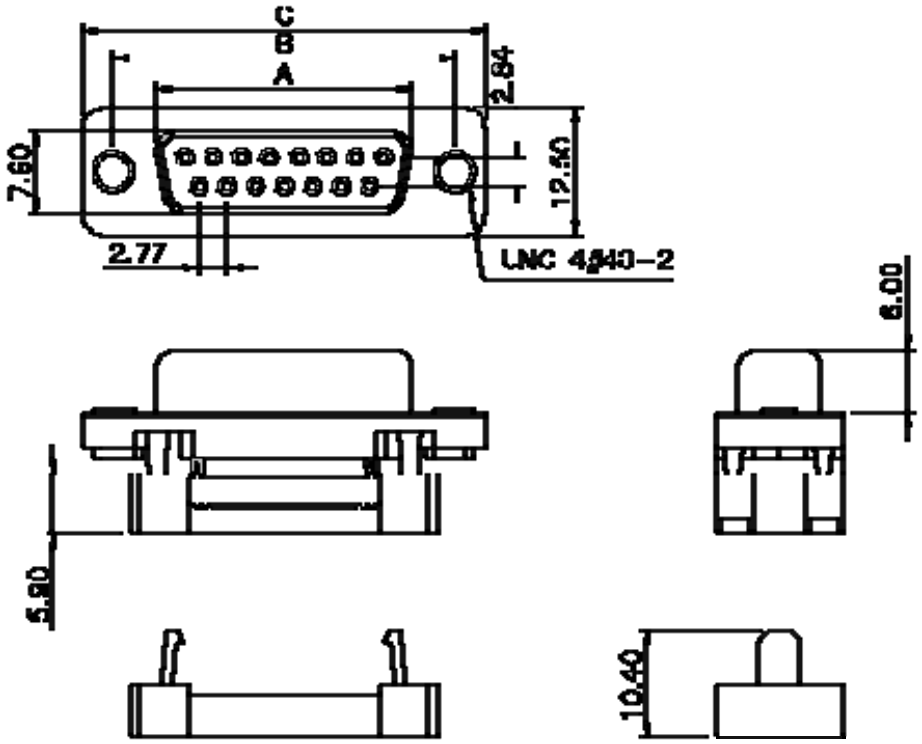

Количество контактов	A	B	C
9	16.30	25.00	30.80
15	24.60	33.30	39.20
25	38.30	47.10	53.10
37	54.80	63.50	69.40