Транзистор П306М1

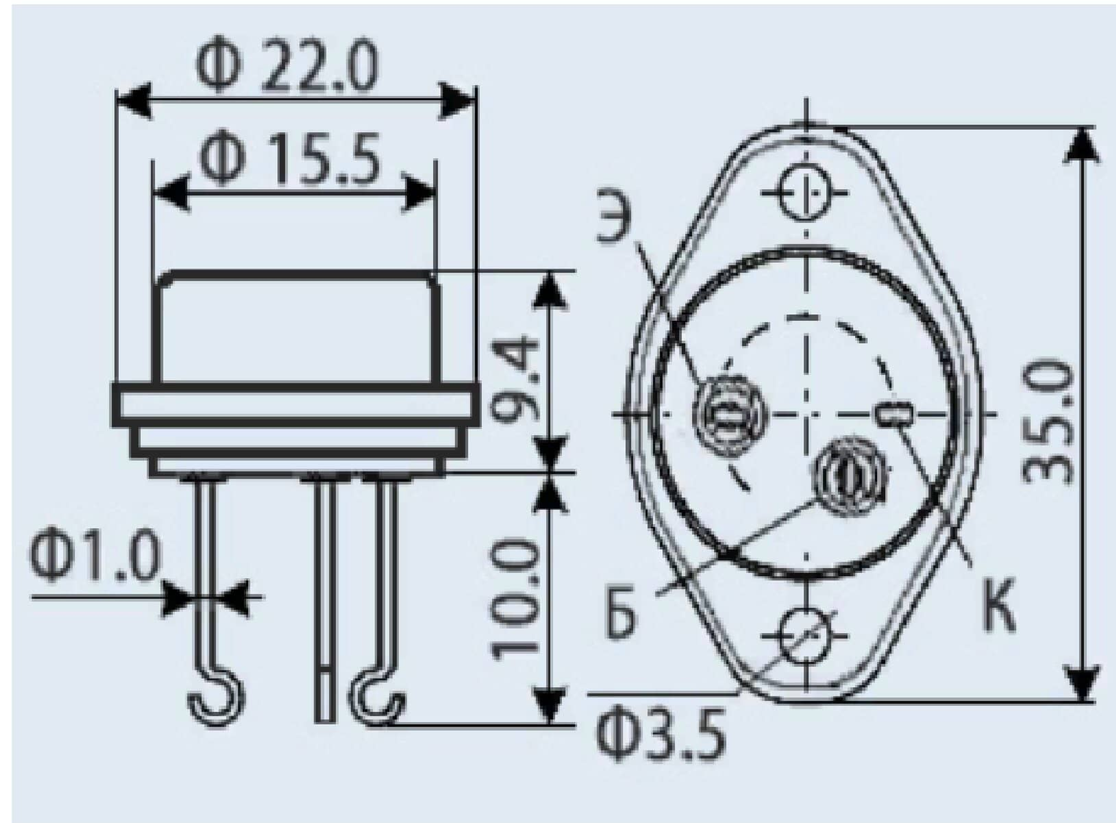

П306М1
Транзисторы П306М1 германиевые сплавные структуры p-n-p универсальные.
Предназначены для применения в переключающих устройствах, выходных каскадах усилителей низкой частоты, преобразователях постоянного напряжения.
Выпускаются в металлическом корпусе со стеклянными изоляторами и жесткими выводами.
Маркируются цифро-буквенным кодом на корпусе транзистора.
Масса транзистора не более 10,0 г.
Климатическое исполнение: «УХЛ».
Категория качества: «ОТК», «ВП», «ОС».