Встраиваемые разъемы - SACC-E-FS-5CON-M16/0,5 SCO - 1520039

Обратите внимание на то, что приведенные здесь данные взяты из online-каталога. Полная информация и данные содержатся в документации пользователя. Действуют Общие условия использования для информации, загруженной из интернета. (http://phoenixcontact.ru/download)

Встраиваемый гнездовой разъем датчика / исполнительного элемента, 5 контактов, M12-SPEEDCON, с механическим ключом типа A, фронтальный монтаж, резьбовая часть M16, с гибким кабелем TPE длиной 0,5 м, 5 x 0,25 мм²

Преимущества для Вас

- Подготовленные с гибкими проводниками для незамедлительного использования
- Сборка и длина проводников на заказ
- Оптимальная герметичность за счет заливки со стороны гибких проводников
- Любые распространенные схемы расположения контактов и кодировка для передачи сигналов, данных и питания с унифицированной конструкцией
- Для высокой безопасности передачи: подсоединение экрана к корпусу при помощи опциональной ЭМС-гайки
- Система быстрой фиксации SPEEDCON снижает время на кабельную разводку

Коммерческие данные

Упаковочная единица	1 stk
GTIN	4 046356 020121
GTIN	4046356020121
Вес/шт. (без упаковки)	22,400 GRM

Технические данные

Размеры

Длина кабеля	0,5 м

Окружающие условия

Температура окружающей среды (при эксплуатации)	-25 °C ... 85 °C (вилка / розетка)
	-25 °C ... 85 °C (вилка / розетка)
Степень защиты	IP67

Общие сведения

Указание	Электрические и механические параметры указаны с учетом наличия правильно зафиксированного и установленного

Встраиваемые разъемы - SACC-E-FS-5CON-M16/0,5 SCO - 1520039

Технические данные

Общие сведения

	штекерного соединителя. Если соединитель не зафиксирован и существует вероятность попадания в него грязи, то рекомендуется закрыть его защитным колпаком >IP54. Кроме того, необходимо учитывать воздействия со стороны проводов, кабелей и печатных плат.
Расчетный ток при 40 °C	4 A
Расчетное напряжение	60 В
Расчетное импульсное напряжение	1,5 кВ
Полюсов	5
Сопротивление изоляции	≥ 100 MΩ
Кодирование	A - стандарт
Стандарты/нормативные документы	Разъем M12 МЭК 61076-2-101
Тип сигнала/категория	Универсальный
Индикатор состояния	Нет
Категория перенапряжения	II
Степень загрязнения	3
Тип подключения	Отдельные проводники
Циклы установки	> 100
Момент затяжки	3 Нм ... 4 Нм (С монтажной стороны)
Тип монтажа	Монтаж на передней стенке M16 x 1,5
Тип резьбы	M16 x 1,5

Материал

Класс воспламеняемости согласно UL 94	V0
Материал, контакт	CuZn
Материал, контактная поверхность	Ni/Au
Материал, держатель контакта	PA 6.6
Материал корпуса ручки	Цинк. литья под давлением, с никелевым покрытием
Материал накатанной гайки	Цинк. литья под давлением, с никелевым покрытием
Материал уплотнения	FKM

Кабель

Тип кабеля	Гибкий кабель TPE
Сечение провода	0,34 мм²
AWG, сигнальная линия	22
Конструкция кабеля, сигнальная линия	7x 0,25 мм
Диаметр проводника вкл. изоляцию	1,2 мм ±0,07 мм
Толщина стенки, изоляция	0,21 мм (Изоляция жилы)
Цвета жил	черный, коричневый, синий, белый, серый
Материал, изоляция проводника	TPE
Материал проводника	гибкий провод из оцинкованной меди
Стандарты/нормативные документы	Разъем M12 МЭК 61076-2-101
Сопротивление изоляции	≥ 20 MΩ*км

Встраиваемые разъемы - SACC-E-FS-5CON-M16/0,5 SCO - 1520039

Технические данные

Кабель

Сопротивление кабеля	≤ 57,6 мΩ/м
Номинальное напряжение, проводник	300 В
Испытательное напряжение, проводник	2000 В AC
Температура окружающей среды (при эксплуатации)	-40 °C ... 85 °C (кабель, жестко прокладываемый)
	-25 °C ... 85 °C (кабель, для подвижного монтажа)

Стандарты и предписания

Стандарты/нормативные документы	Разъем M12 МЭК 61076-2-101
Класс воспламеняемости согласно UL 94	V0
Указания по безопасности	ОСТОРОЖНО! Не допускается подсоединять или разъединять штекерные соединители, если токоведущие части находятся под напряжением. Несоблюдение правил и ненадлежащее использование могут привести к травмам и/или повреждению имущества.
	• ОСТОРОЖНО! Вводить в эксплуатацию только технически безупречные изделия. Изделия необходимо регулярно проверять на повреждения. Немедленно выводить из эксплуатации неисправные изделия. Поврежденные изделия подлежат замене. Ремонт невозможен.
	• ОСТОРОЖНО! Устанавливать и эксплуатировать изделие разрешается только квалифицированному персоналу при учете следующих указаний по безопасности. Квалифицированный персонал должен владеть основами электротехники. Он должен быть в состоянии распознавать опасности и избегать их. Соответствующий символ на упаковке указывает на то, что для установки и эксплуатации требуется квалифицированный персонал.
	• Продукты предназначены для использования в установках, устройствах управления и электрических приборах.
	• При эксплуатации штекерных соединителей вне помещений необходимо обеспечить специальную защиту от погодных воздействий.
	• Готовые изделия не подлежат манипуляции или ненадлежащему вскрытию упаковки.
	• Использовать только ответные части штекеров, соответствующие заданным в технических данных стандартам (например, приведенные в принадлежностях к изделию на сайте phoenixcontact.com/products).
	• При непосредственном использовании продукции с изделиями других производителей ответственность несет пользователь.
	• При рабочем напряжении > 50 В AC электропроводящие корпуса разъемов должны быть заземлены
	• Обратить внимание, что при прокладке проводников растягивающая нагрузка на штекеры не превышает установленных границ.
	• Соблюдать соответствующие технические данные. Информацию можно найти: o на изделии o на упаковочной этикетке o в прилагаемой документации o в сети по адресу phoenixcontact.com/products рядом с изделием
	• Использовать только рекомендуемые компанией Phoenix Contact инструменты

Встраиваемые разъемы - SACC-E-FS-5CON-M16/0,5 SCO - 1520039

Технические данные

Стандарты и предписания

	• Закрыть неиспользуемые штекерные соединители при помощи защитной крышки. Подходящие принадлежности указаны в разделе принадлежностей изделия на сайте phoenixcontact.com/products рядом с изделием
	• Следите за тем, чтобы защитное и функциональное заземление были подключены соответствующим образом.
	• При объединении нескольких цепей в одном кабеле и/или соединителе следует соблюдать требования VDE 0100/1.97 § 411.1.3.2 и DIN EN 60204/11.98 § 14.1.3
	• Штекерный соединитель нагревается при нормальной эксплуатации. В зависимости от окружающих условий поверхность штекера может значительно нагреваться. В этом случае пользователь несет ответственность за нанесение предупреждений (пример DIN EN ISO 13732-1:2008-12).

Environmental Product Compliance

China RoHS	Период времени для применения по назначению: не ограничен = EFUP-e
	Не содержит опасных веществ, выходящих за пределы пороговых значений

Чертежи

Диаграмма

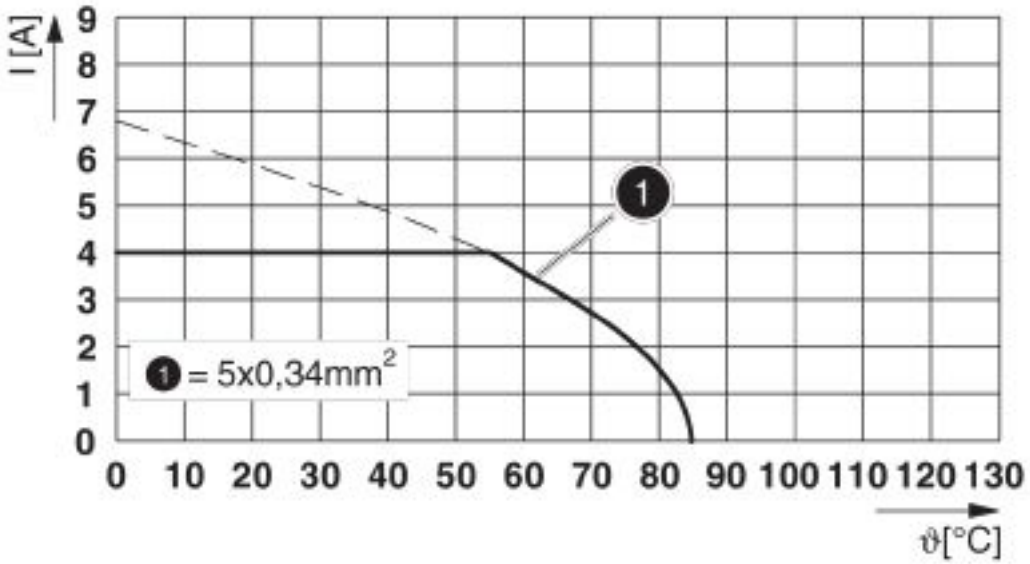

I = сила тока, T = температура окружающей среды

Встраиваемые разъемы - SACC-E-FS-5CON-M16/0,5 SCO - 1520039

Чертеж

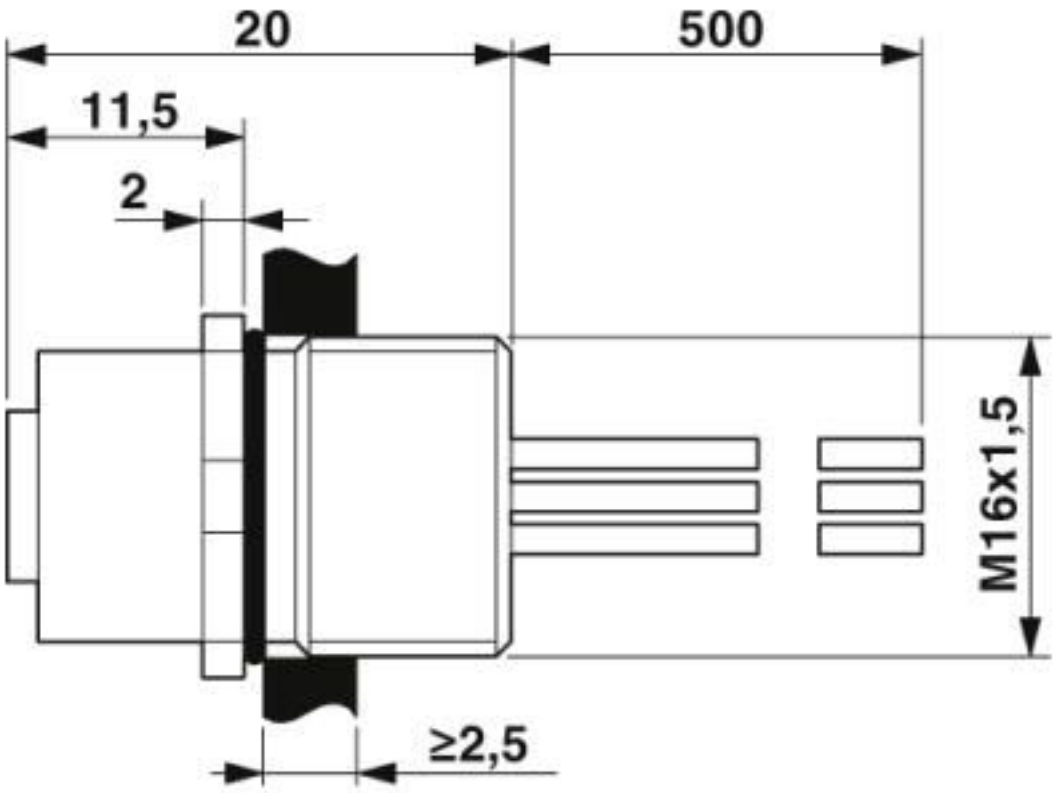

Встраиваемая розетка M12

Встраиваемые разъемы - SACC-E-FS-5CON-M16/0,5 SCO - 1520039

Чертеж

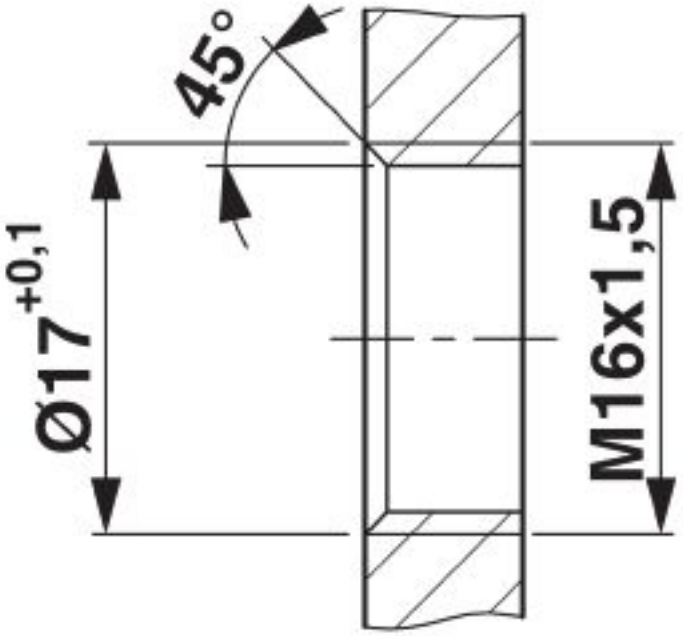

Отверстие в стенке под крепежную резьбу M16, монтажная стенка с резьбовым отверстием

Встраиваемые разъемы - SACC-E-FS-5CON-M16/0,5 SCO - 1520039

Чертеж

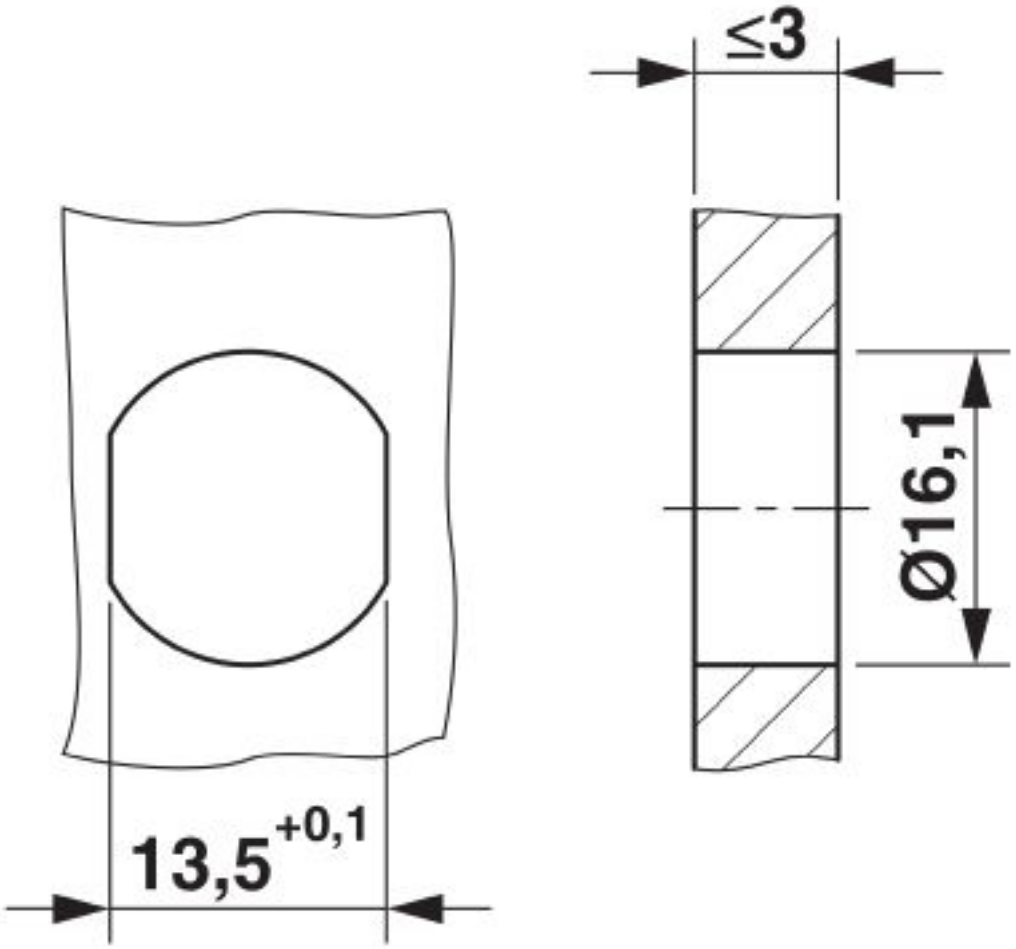

Отверстие в стенке под крепежную резьбу M16, монтажная стенка со сквозным отверстием (или с площадкой для защиты от проворачивания)

Встраиваемые разъемы - SACC-E-FS-5CON-M16/0,5 SCO - 1520039

Электрическая схема

Цоколевка контактов вилки M12 и розетки M12

Встраиваемые разъемы - SACC-E-FS-5CON-M16/0,5 SCO - 1520039

Схематический чертеж

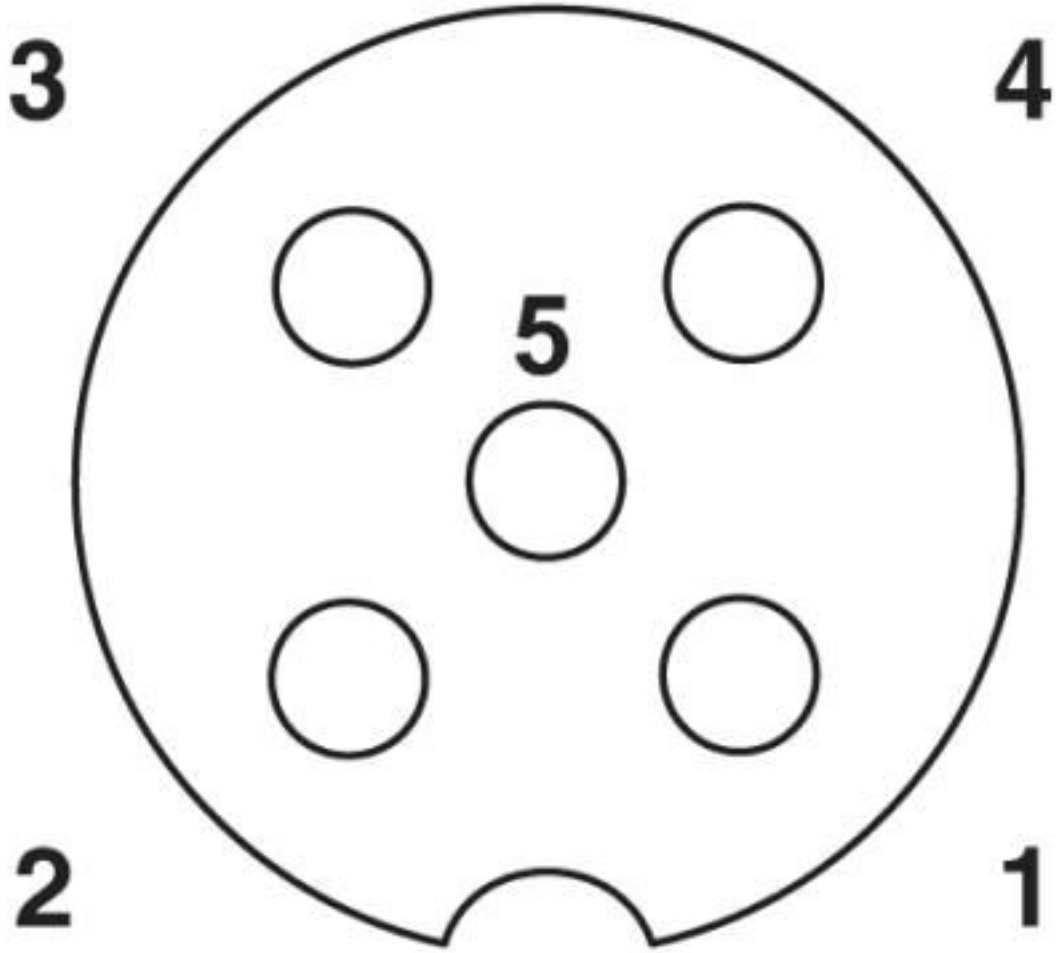

Расположение контактов розетки M12, 5-полюсная, с механическим ключом A-типа, вид со стороны гнездовой части

Классификация

eCl@ss

eCl@ss 10.0.1	27440102
eCl@ss 11.0	27440102
eCl@ss 4.0	27140800
eCl@ss 4.1	27140800
eCl@ss 5.0	27143400
eCl@ss 5.1	27143400
eCl@ss 6.0	27279200
eCl@ss 7.0	27440103
eCl@ss 8.0	27440103
eCl@ss 9.0	27440102

Встраиваемые разъемы - SACC-E-FS-5CON-M16/0,5 SCO - 1520039

Классификация

ETIM

ETIM 2.0	EC001297
ETIM 3.0	EC002061
ETIM 4.0	EC002062
ETIM 5.0	EC002061
ETIM 6.0	EC002061

UNSPSC

UNSPSC 6.01	31251501
UNSPSC 7.0901	31251501
UNSPSC 11	31251501
UNSPSC 12.01	31251501
UNSPSC 13.2	39121413
UNSPSC 18.0	39121413
UNSPSC 19.0	39121413
UNSPSC 20.0	39121413
UNSPSC 21.0	39121413

Phoenix Contact 2020 © - all rights reserved
http://www.phoenixcontact.com