Тумблеры ПТ-26 устанавливаются для коммутации электрических цепей постоянного и переменного тока радиоэлектронной аппаратуры.

Технические характеристики.

Параметр	Значение
Постоянное напряжение, В	0,1-220
Переменное напряжение, В	0,1-250
Постоянный ток, А	0,001-5
Переменный ток, А	0,001-5
Мощность, Вт/ВА	400
Сопротивление контакта, Ом не более	0,01
Электрическая прочность изоляции, В	1100-1500
Сопротивление изоляции, МОм не менее	1000

Габаритные и установочные размеры

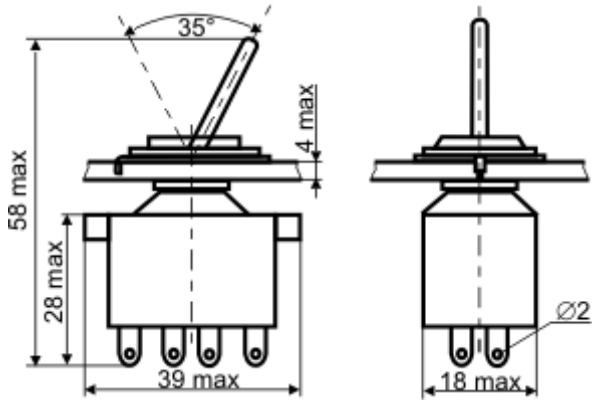

Разметка для крепления

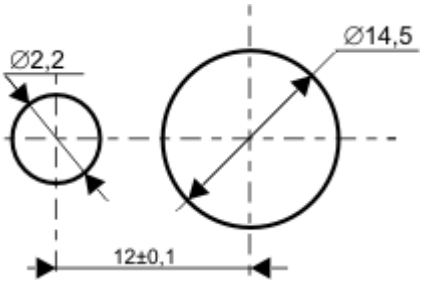

Электрические схемы*

ПТ26-1

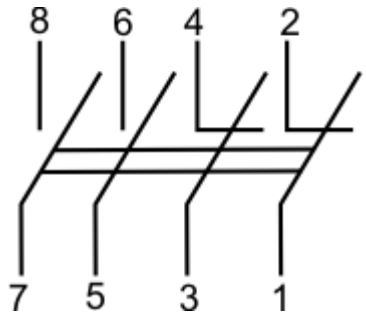

ПТ26-2

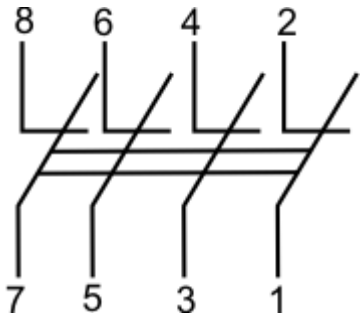

*ПТ26-1(двухполюсный) с двумя контактирующими парами
ПТ26-2(четырехполюсный) с двумя контактирующими парами